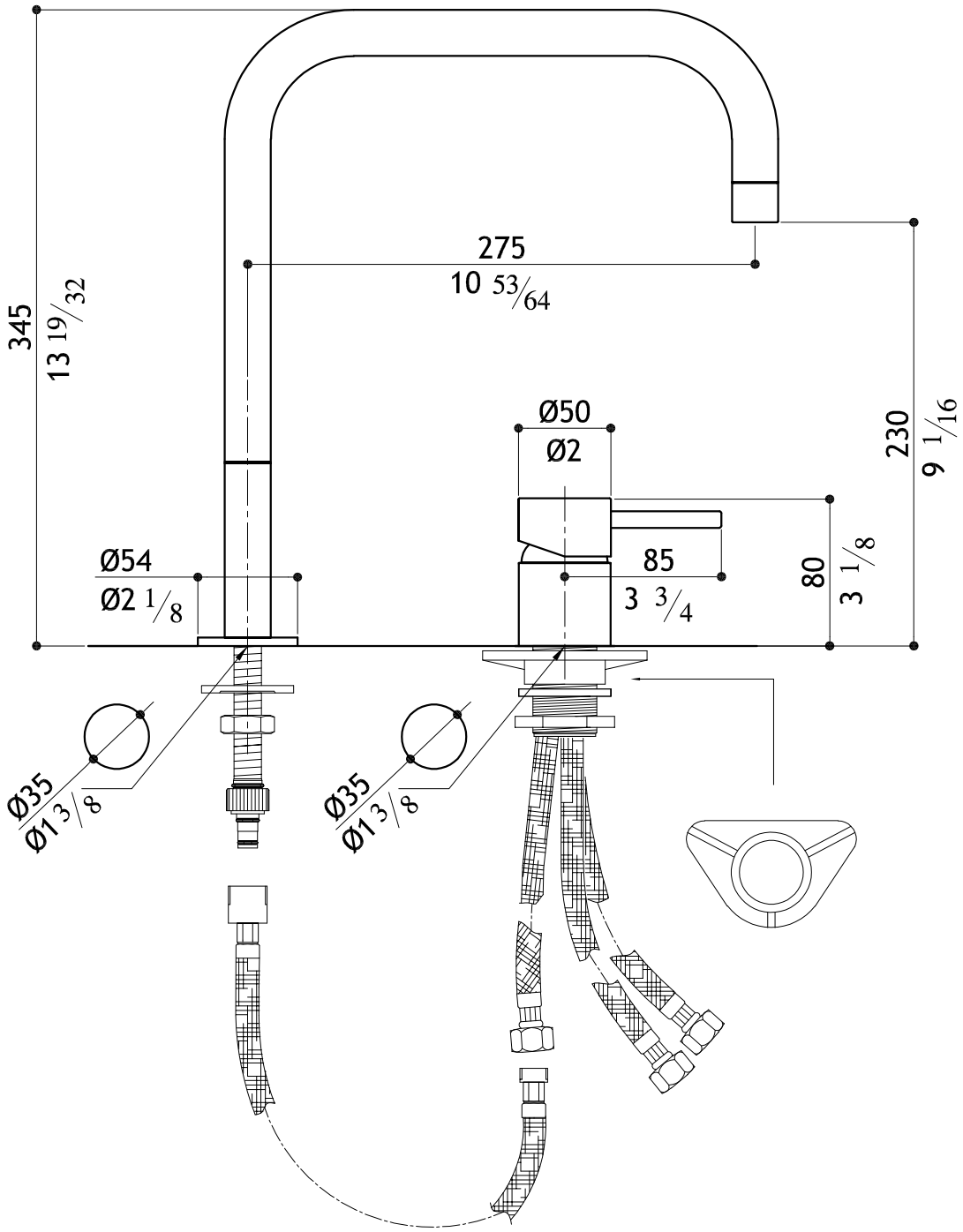
345
13 19/32
275
10 53/64
230
9 1/16
Ø50
Ø2
85
3 3/4
80
3 1/8
Ø54
Ø2 1/8
Ø35
Ø1 3/8
Ø35
Ø1 3/8

MGS

F2 SQ