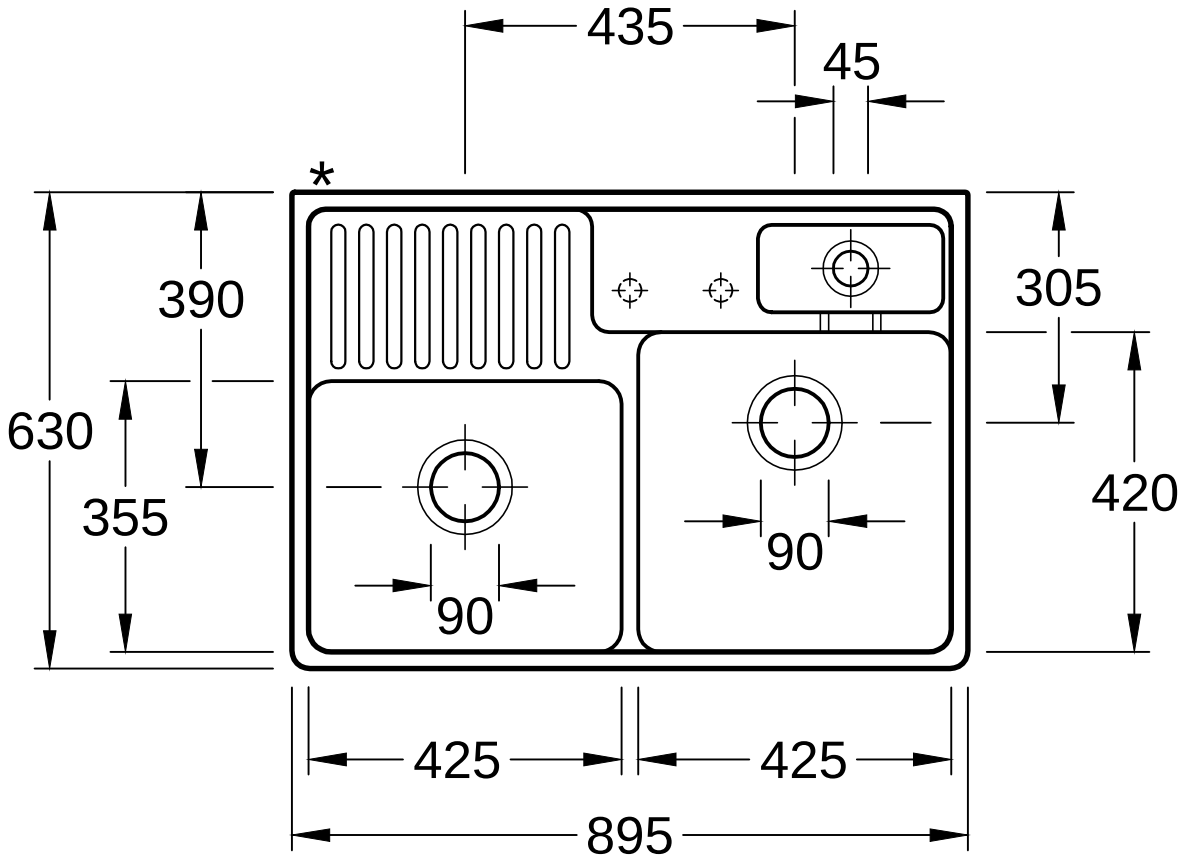

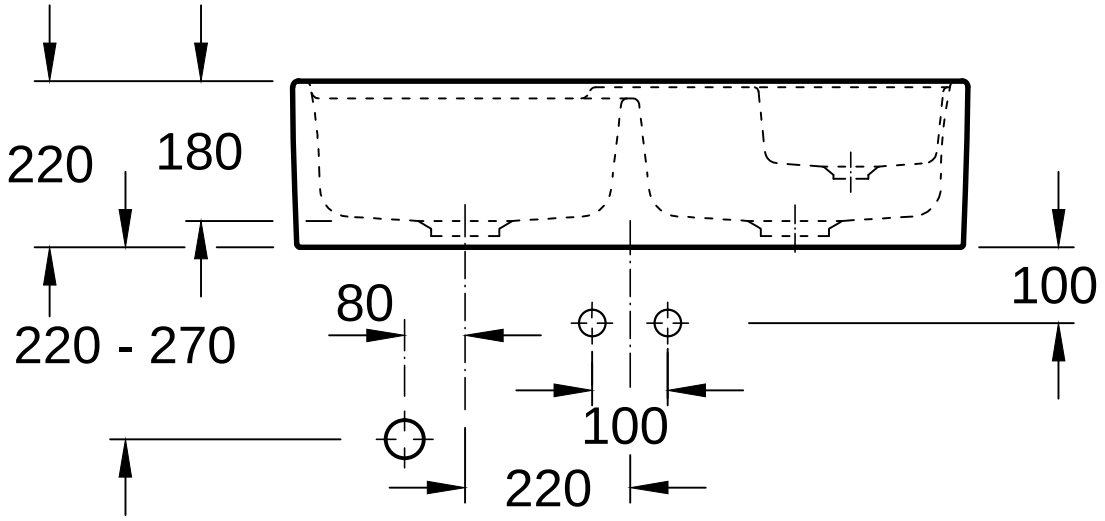

Aanduiding 6323 91 / 92 - Gootsteen dubbel bekken			Villeroy&Boch
Gewijzigd:	10. 2011	Schaal 1 : 10	Deze tekening mag zonder onze toestemming niet worden vermenigvuldigd, noch aan derden (personen of concurrerende bedrijven) worden doorgegeven. Het gebruik van informatie en technische tekeningen vindt plaats op eigen risico, onder uitsluiting van elke aansprakelijkheid door Villeroy & Boch. De opgegeven afmetingen zijn vrijblijvend; modelwijzigingen blijven voorbehouden.
		W.g.: R. Halberstadt	
		Datum: 09. 1999	